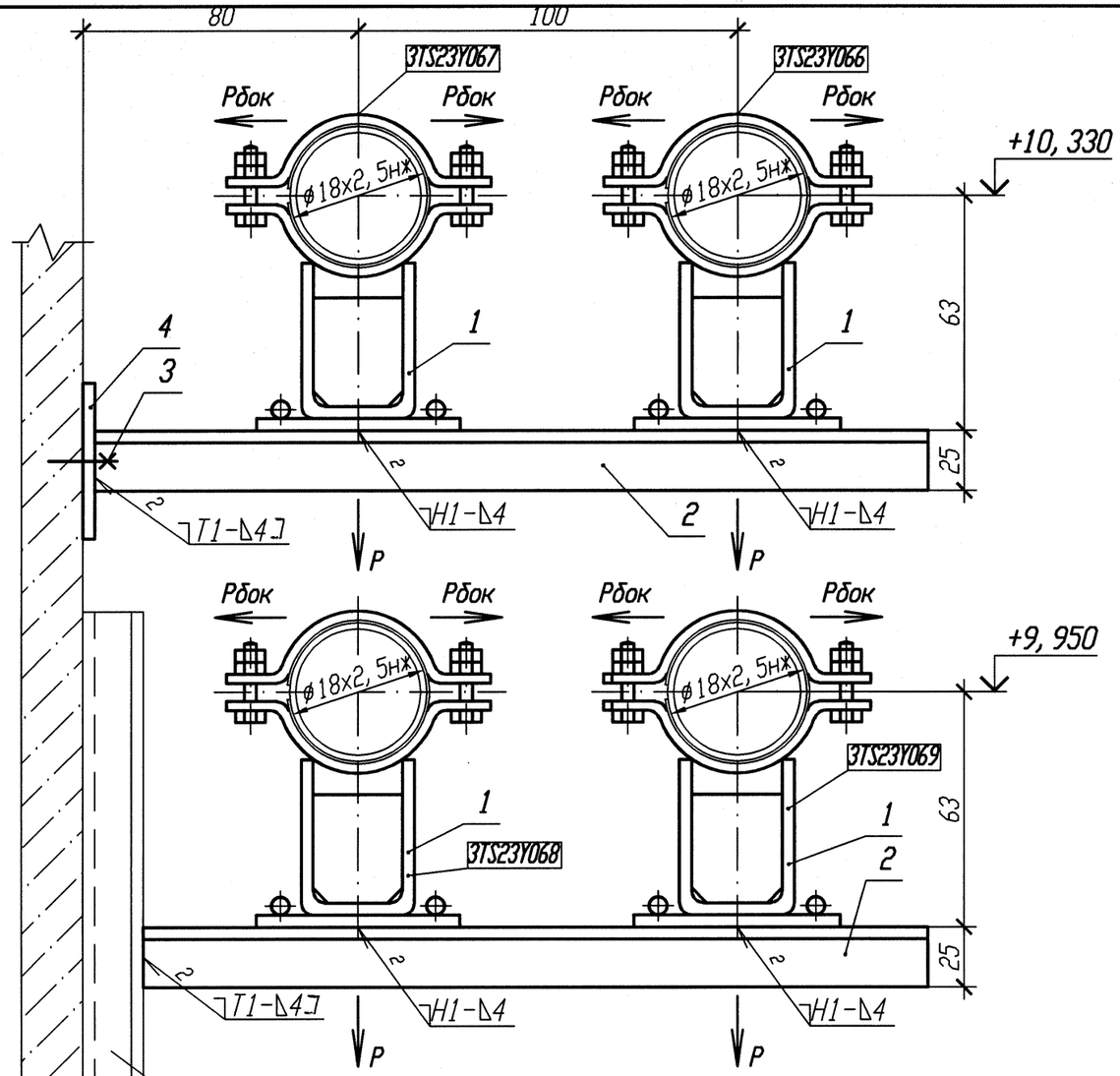

Смотри чертежи металлоконструкций
R3. 01500. 1. 0. 21

Смотри строительные чертежи
R3. 00070. 1. 0. 21

Спецификация деталей

Поз.	Обозначение	Наименование	Кол.	Материал	Масса, кг ед.	Масса, кг общ.	Приме-чание
1	18-517. 000-23	Опора 18К	4	Сборный	1, 44	5, 76	
2	ГОСТ 8509-93	Уголок Б 25х25х4 l=300	4	Вст 3 сп 5 ГОСТ 535-2005	0, 44	1, 76	
3	ГОСТ 28778-90	БСР 10х100 У3	2	Сборный	0, 09	0, 18	
4	10. 377. 11	Лист Б-ПН 4х80х70	1	ст 3 сп 5 ГОСТ 14637-89	0, 18	0, 18	
	ГОСТ 9467-75	Электроды		УОНИИ 13/45			
				Итого:		7, 88	

Номер опоры	P, кН	Рбок, кН
3TS23Y066	0, 03	0, 01
3TS23Y067	0, 03	0, 01
3TS23Y068	0, 03	0, 01
3TS23Y069	0, 03	0, 01

АРХИВНЫЙ ЭКЗЕМПЛЯР

1 Привязку опоры смотри 3TS23Z12, 3TS23Z14, 3TS23Z16, 3TS23Z41.
2 Изготовить один комплект.
3 Сварку производить по ГОСТ 5264-80.
4 Спецификация составлена для четырех опор.
5 Отметка трубопровода подлежит уточнению в соответствии с уклоном трубопровода.
6 Максимальная нагрузка на опору дана с учетом сейсмического воздействия.

Изм.	Кол. уч.	Лист	N док.	Подп.	Дата
1	-	Зам.	102-12	-	-
Инженер		Соприф			11.12
Пров. вед. инж.		Веренцова			11.12
Пров. нач. гр.		Жук			11.12
Н. контр		Краснояров			12.12

Инв. N подл. R3. 00783. 1. 0. 11
Лист 229

R3. TS21. 3012. 011. 01. 00. 053

Ростовская АЭС Блок 3

Реакторное отделение
Негерметичная часть
Трубопроводы системы очистки технологических сдувок

Стадия	Лист	Листов
Р		1

Опора скользящая направляющая 3TS23Y066, 3TS23Y067, 3TS23Y068, 3TS23Y069

ОАО "НИАЭП" 2012

Инв. N подл. | Подп. и дата | Взам. инв. N
R3. 00783. 1. 0. 11

Формат А3